Adjustable male stud elbow
Einstellbare Winkel-Verschraubung
Equerre orientable

P-EWVD .....

with taper and O-ring NBR* (e. g. Perbunan)

mit Dichtkegel und O-Ring NBR* (z. B. Perbunan)

avec cône d'étanchéité et joint torique NBR* (p. ex. Perbunan)

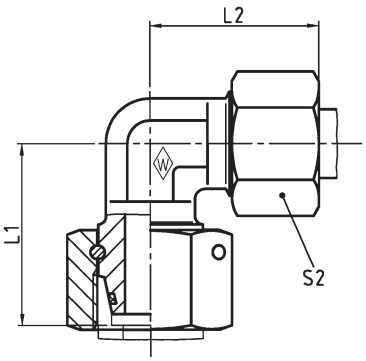

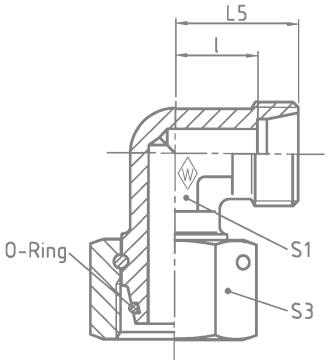

Series Reihe Série	bar PN (psi)	Tube OD Rohr-AD Tube Ø ext.	**Type** **Typ** **Désignation**	**Reference** **Best.-Nr.** **Réf.**	kg per 100 pcs. kg per 100 St. kg par 100 p.	L_1	L_2	L_5	l	S_1	S_2	S_3	*O-ring *O-Ring *Joint torique
L	500 (7252)	6	**P-EWVD 6 L**	**WAL374555**		26	29	21	14	12	14	17	4,5 x 1,5
		8	**P-EWVD 8 L**	**WAL374556**		27,5	29	21	14	12	17	17	6 x 1,5
		10	**P-EWVD 10 L**	**WAL374557**		29	30	22	15	14	19	19	8,5 x 1,5
	400 (5801)	12	**P-EWVD 12 L**	**WAL372992**		29,5	32	24	17	17	22	22	10 x 1,5
		15	**P-EWVD 15 L**	**WAL374558**	15,6	32,5	36	28	21	19	27	27	12 x 2
		18	**P-EWVD 18 L**	**WAL374559**	22,9	35,5	40	31	23,5	24	32	32	15 x 2
	250 (3626)	22	**P-EWVD 22 L**	**WAL374560**	30,7	38,5	44	35	27,5	27	36	36	20 x 2
		28	**P-EWVD 28 L**	**WAL374561**	43,1	41,5	47	38	30,5	36	41	46	26 x 2
		35	**P-EWVD 35 L**	**WAL374562**	65,4	51	56	45	34,5	41	50	50	32 x 2,5
		42	**P-EWVD 42 L**	**WAL374563**	100,5	56	63	51	40	50	60	60	38 x 2,5
S	800 (11603)	6	**P-EWVD 6 S**	**WAL374564**		27	31	23	16	12	17	17	4,5 x 1,5
		8	**P-EWVD 8 S**	**WAL374565**		27,5	32	24	17	14	19	19	6 x 1,5
		10	**P-EWVD 10 S**	**WAL374566**		30	34	25	17,5	17	22	22	8,5 x 1,5
	630 (9137)	12	**P-EWVD 12 S**	**WAL374567**		31	38	29	21,5	17	24	24	10 x 1,5
		14	**P-EWVD 14 S**	**WAL374568**	19,3	35	40	30	22	19	27	27	12 x 2
		16	**P-EWVD 16 S**	**WAL374569**	24,2	36,5	43	33	24,5	24	30	30	14 x 2
	420 (6091)	20	**P-EWVD 20 S**	**WAL374570**	36,6	44,5	48	37	26,5	27	36	36	17,3 x 2,4
		25	**P-EWVD 25 S**	**WAL374571**	72,7	50	54	42	30	36	46	46	22,3 x 2,4
	400 (5801)	30	**P-EWVD 30 S**	**WAL374572**	97,3	55	62	49	35,5	41	50	50	27,3 x 2,4
		38	**P-EWVD 38 S**	**WAL374573**	139,1	63	72	57	41	50	60	60	35 x 2,5

L_2 = approximate length with nut tightened
L_2 = Ungefährmaß bei angezogener Überwurfmutter
L_2 = longueur approximative, l'écrou étant bloqué

*FPM (e. g. Viton) on request
*FPM (z. B. Viton) auf Anfrage
*FPM (p. ex. Viton) sur demande

K